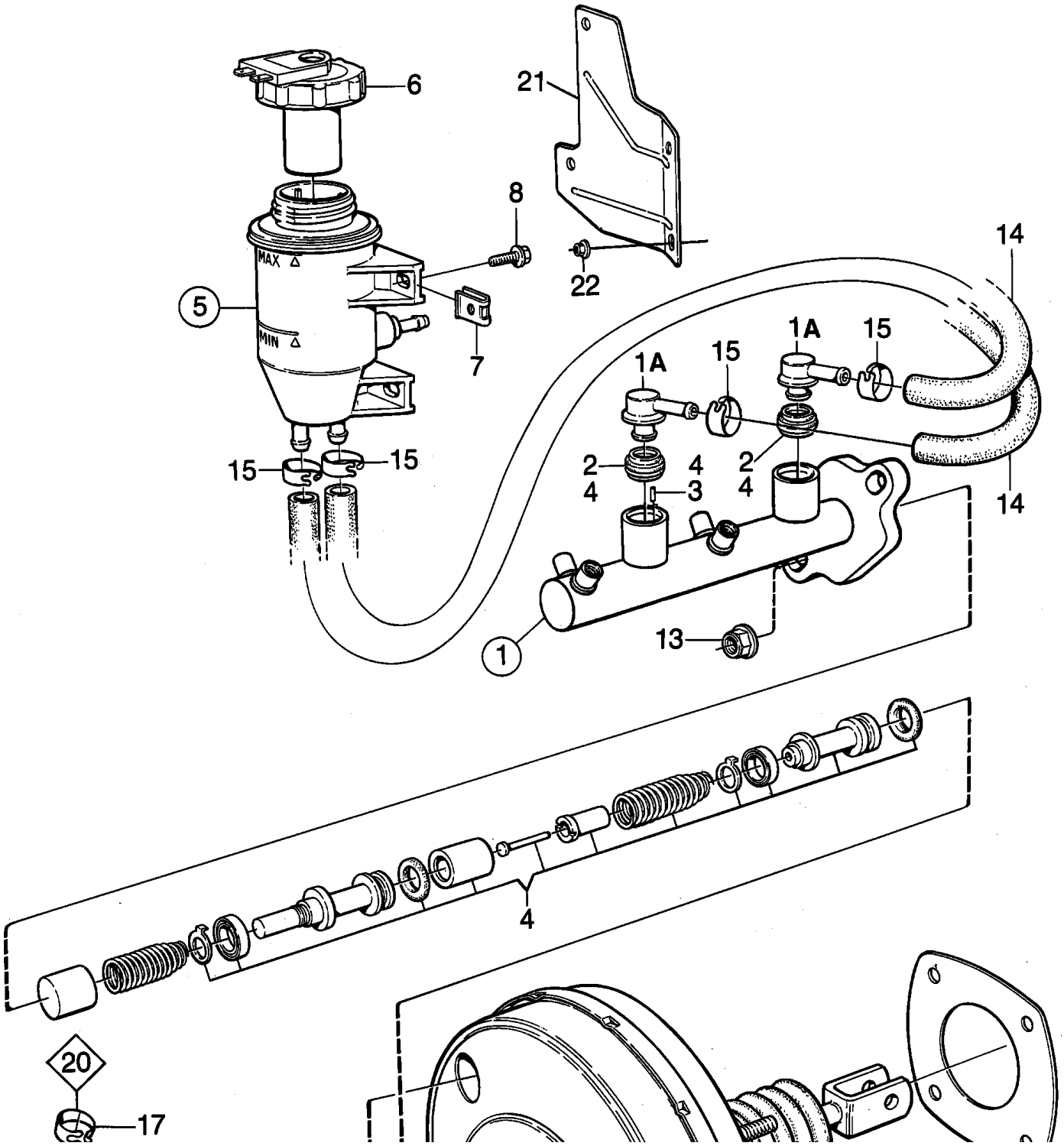0170 Impianto del freno a pedale - Cilindro principale - servodepressione (1990 - 1992)