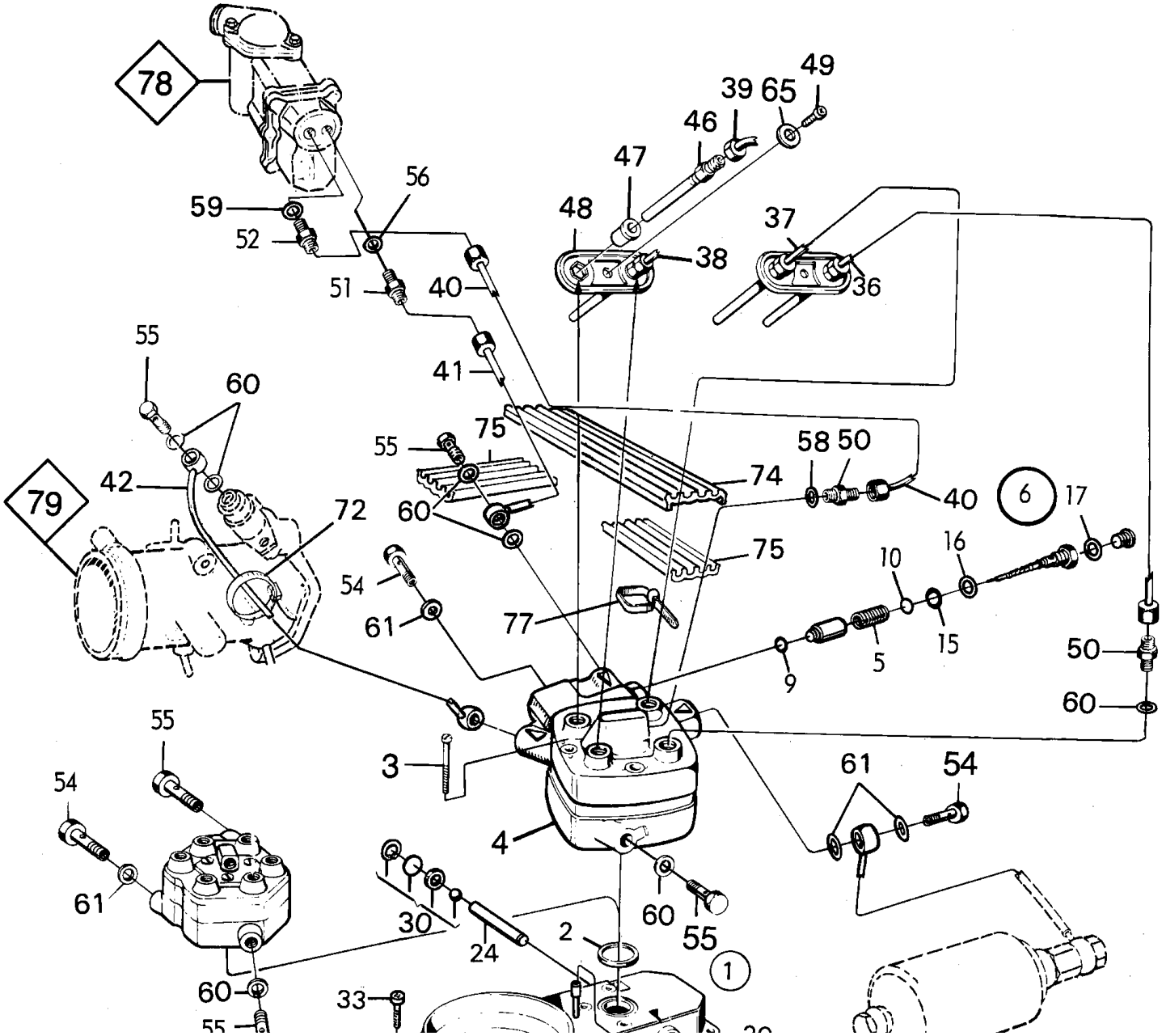0920 Impianto di alimentazione - Regolatore di miscelazione (1990 - 1993), B201I Vale anche per Cabriolet 1994